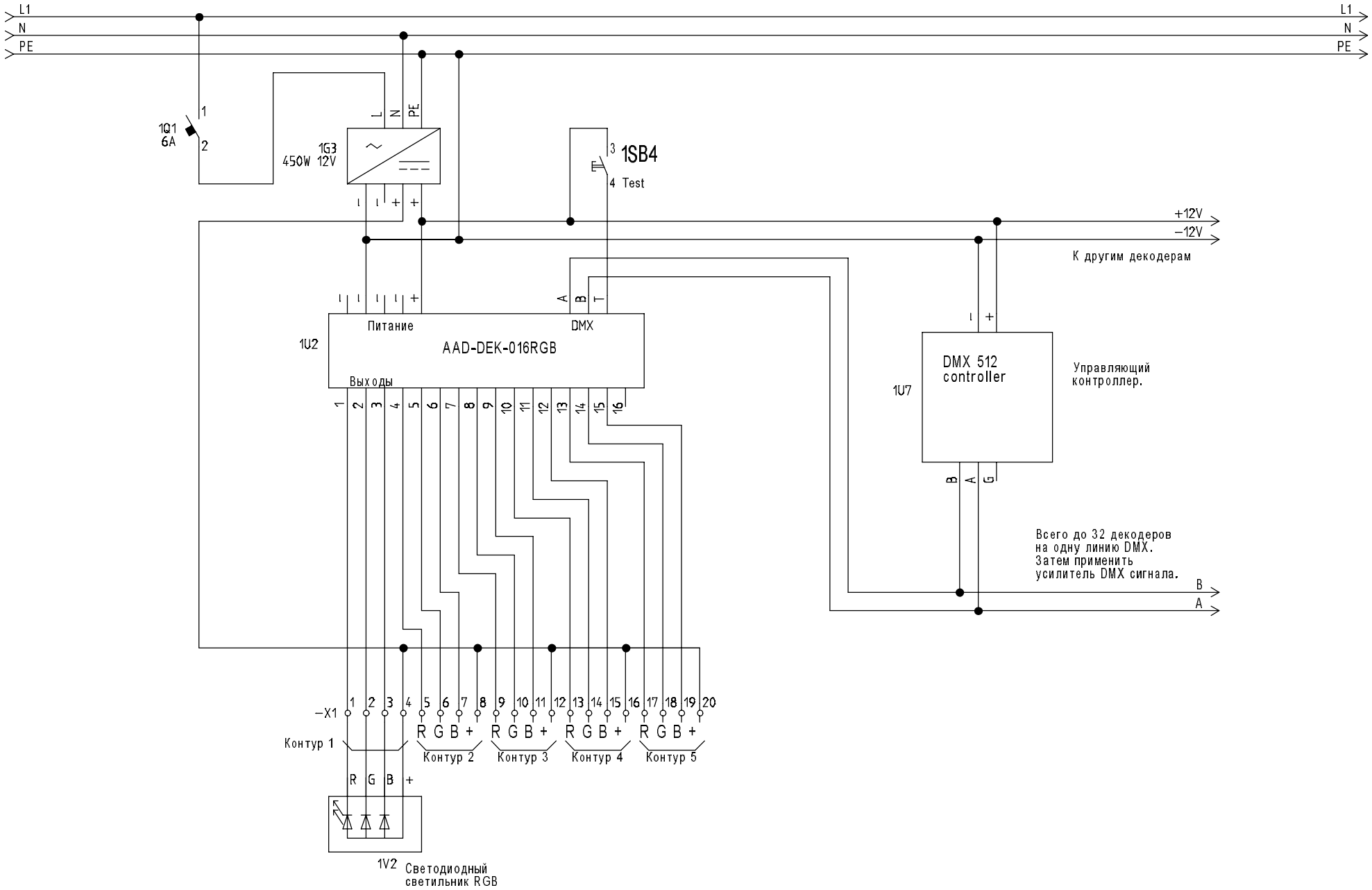
L1
N
PE
1Q1
6A
1G3
450W 12V
1SB4
Test
+12V
−12V
К другим декодерам
Питание
DMX
1U2
AAD-DEK-016RGB
Выходы
DMX 512
controller
1U7
Управляющий
контроллер.
Всего до 32 декодеров
на одну линию DMX.
Затем применить
усилитель DMX сигнала.
−X1
Контур 1
Контур 2
Контур 3
Контур 4
Контур 5
1V2
Светодиодный
светильник RGB